Instrukcja obsługi

HOME DELUXE
WIR MACHEN ZUHAUSE

Zadaszenie tarasowe SOLIS
495 x 303 x 226/278

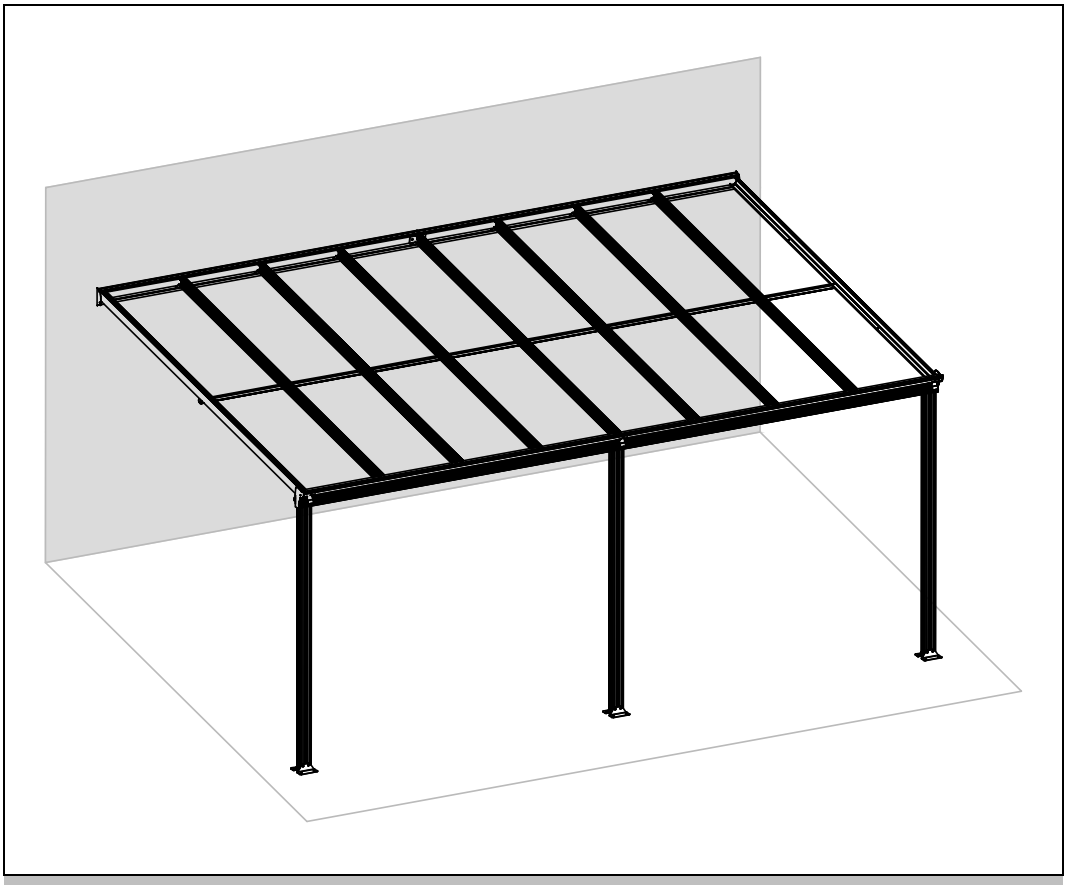

Oryginalna instrukcja obsługi

Zaprojektowany w Niemczech

WAŻNE:
ZACHOWAĆ DO WYKORZYSTANIA W PRZYSZŁOŚCI.
PRZECZYTAJ UWAŻNIE!

Spis treści

1. Informacje ogólne ... 3
1.1. Przegląd produktów ... 3
1.2. Uwagi ogólne ... 3
1.3. Gwarancja ... 3
2. Informacje dotyczące instrukcji obsługi ... 4
2.1. Dostępność instrukcji obsługi ... 4
2.2. Grupy docelowe instrukcji użytkowania ... 4
2.3. Informacje na temat tłumaczenia ... 4
2.4. Wyjaśnienie symboli ... 4
2.5. Ogólne informacje dotyczące instrukcji użytkowania ... 4
2.6. Przeznaczenie ... 5
2.7. Ogólne instrukcje bezpieczeństwa ... 5
3. Cechy produktu ... 7
3.1. Dane techniczne ... 7
4. Zakres dostawy ... 8
5. Montaż ... 10
5.1. Instrukcje bezpieczeństwa ... 10
5.2. Struktura produktu ... 11
6. Zastosowanie ... 31
6.1. Instrukcje bezpieczeństwa ... 31
6.2. Pierwsze uruchomienie ... 31
6.3. Działanie ... 31
7. Rozwiązywanie problemów ... 31
8. Konserwacja i pielęgnacja ... 32
8.1. Instrukcje bezpieczeństwa ... 32
9. Demontaż ... 32

9.1. Instrukcje bezpieczeństwa 32
10. Usuwanie odpadów 32

Drogi kliencie,

Dziękujemy za wybranie produktu firmy **Home Deluxe GmbH**. Mamy nadzieję, że nowy dach tarasowy SOLIS przypadnie Państwu do gustu.

Instrukcja obsługi stanowi pomoc w instalacji, uruchomieniu, obsłudze i konserwacji produktu. Instrukcję obsługi i instrukcje bezpieczeństwa należy przeczytać uważnie i w całości. Należy przestrzegać tych instrukcji, aby uniknąć zagrożeń.

1. Informacje ogólne

1.1. Przegląd produktów

Model: Dach tarasowy SOLIS

Wariant	Identyfikator artykułu	Identyfikator wariantu
495 x 303 x 226/278 Biały	8398	6549
495 x 303 x 226/278 Szary	9760	7876

1.2. Uwagi ogólne

Aby spełnić nasze roszczenia, stale poprawiamy jakość, upraszczamy instalację i obsługę oraz dostosowujemy produkty do wymagań klientów. W związku z tymi zmianami aktualną wersję instrukcji obsługi można znaleźć na naszej stronie internetowej.

Termin "produkt" jest używany w instrukcji obsługi "osłony tarasowej SOLIS".

1.3. Gwarancja

Ustawowa odpowiedzialność za wady i prawa gwarancyjne obowiązują od daty zakupu.
Home Deluxe GmbH nie ponosi odpowiedzialności za szkody spowodowane nieprzestrzeganiem instrukcji obsługi. Reklamacje wynikające z niewłaściwej instalacji lub użytkowania nie są objęte gwarancją. W przypadku wad produktu prosimy o pisemny kontakt z naszym działem obsługi klienta za pomocą formularza kontaktowego na naszej stronie internetowej, podając nazwę produktu, numer seryjny i zdjęcie tabliczki znamionowej:

Home Deluxe GmbH
Schanzeweg 2
32312 Lübbecke
Niemcy
Tel: +49 (0)5743 6181-0
www.home-deluxe-gmbh.de

W przypadku dalszych pytań prosimy o kontakt z naszym działem obsługi klienta za pośrednictwem formularza kontaktowego.

2. Informacje dotyczące instrukcji obsługi

2.1. Dostępność instrukcji obsługi

Instrukcja obsługi jest częścią produktu i powinna być przechowywana w całości i w bezpośrednim sąsiedztwie produktu.

2.2. Grupy docelowe instrukcji użytkowania

Instrukcje użytkowania muszą być przeczytane i przestrzegane przez każdą osobę zaangażowaną w jedną z poniższych czynności lub zastosowań:

- Rozpakowywanie
- Montaż / instalacja
- Uruchomienie / obsługa
- Konserwacja / kontrola / pielęgnacja
- Rozwiązywanie problemów / naprawa
- Usuwanie odpadów

2.3. Informacje na temat tłumaczenia

Oryginalna instrukcja obsługi została napisana w języku niemieckim. Każdy inny dostępny język jest tłumaczeniem wersji niemieckiej.

2.4. Objaśnienie symboli

Symbol	Objaśnienie symboli
	**OSTRZEŻENIE** Symbol wskazuje na możliwe zagrożenia, które mogą prowadzić do śmierci lub poważnych obrażeń. Przed wykonaniem odpowiedniego kroku instalacji lub zastosowania należy zapoznać się z odpowiednią uwagą.
	**INFO** Symbol zawiera ważne informacje i wskazuje uszkodzenie materiału. Należy ich przestrzegać przed wykonaniem odpowiedniego kroku instalacji lub zastosowania, aby zrozumieć problemy i uniknąć uszkodzeń.
	**Przeczytaj instrukcję obsługi** Symbol oznacza, że przed montażem/instalacją i/lub uruchomieniem urządzenia należy uważnie przeczytać instrukcję obsługi.
	**Przeczytaj instrukcję naprawy** Symbol wskazuje, że w razie konieczności naprawy należy skontaktować się z najbliższym autoryzowanym centrum serwisowym.

2.5. Ogólne informacje dotyczące instrukcji użytkowania

Instrukcja obsługi odnosi się do osłony tarasowej SOLIS. Zawiera ona ważne informacje dotyczące montażu, obsługi, konserwacji i czyszczenia. Przed rozpoczęciem użytkowania produktu należy dokładnie zapoznać się z instrukcją obsługi, w szczególności z instrukcjami dotyczącymi bezpieczeństwa; instrukcję obsługi należy przechowywać w bezpiecznym miejscu. Produkt należy użytkować wyłącznie w sposób opisany w niniejszej instrukcji obsługi, aby zapobiec przypadkowym obrażeniom lub uszkodzeniom. W przypadku przekazania osłony tarasowej SOLIS osobie trzeciej należy również przekazać niniejszą instrukcję obsługi.

2.6. Przeznaczenie

Produkt jest wysokiej jakości, trwały i przeznaczony lub odpowiedni wyłącznie do użytku prywatnego w rozsądnym i zwyczajowym zakresie. Ponadto nasz produkt **nie jest** przeznaczony do użytku komercyjnego. Użytkowanie komercyjne jest dozwolone wyłącznie za pisemną zgodą Home Deluxe GmbH.

Produkt jest przeznaczony do użytku zewnętrznego jako zadaszenie.

Produktu należy używać wyłącznie w sposób opisany w niniejszej instrukcji obsługi. Każde inne użycie jest uważane za nieprawidłowe i może skutkować uszkodzeniem mienia lub obrażeniami ciała. Producent nie ponosi odpowiedzialności za szkody spowodowane niewłaściwym lub nieprawidłowym użytkowaniem.

2.7. Ogólne instrukcje bezpieczeństwa

Ogólne ostrzeżenia o zagrożeniach



- Nieprawidłowa obsługa może prowadzić do poważnych obrażeń ciała i szkód materialnych. Z tego powodu montaż, instalacja, uruchomienie, rozwiązywanie problemów, konserwacja i naprawy mogą być wykonywane wyłącznie przez wykwalifikowane osoby.
- Produkt należy instalować **tylko** wtedy, gdy zakres dostawy jest kompletny i w idealnym stanie.
- Należy upewnić się, że wszystkie części są nieuszkodzone i prawidłowo zamontowane. Nieprawidłowy montaż grozi obrażeniami. Uszkodzone części mogą mieć wpływ na bezpieczeństwo i działanie.
- Produkt należy umieszczać wyłącznie na bezpiecznej, równej i twardej powierzchni.
- Nie należy wprowadzać żadnych zmian w produkcie.
- Sprawdzaj mocowanie w regularnych odstępach czasu.

Niebezpieczeństwo dla dzieci



- **Ryzyko zadławienia!** Dzieci należy trzymać z dala od materiałów opakowaniowych.
- Trzymać dzieci z dala od produktu.
- Podczas montażu produktu należy trzymać dzieci z dala od miejsca montażu. Zakres dostawy zawiera małe części, które mogą zostać połknięte lub spowodować poważne obrażenia.
- **Ryzyko obrażeń!** Produkt nie jest zabawką dla dzieci, ścianką wspinaczkową ani sprzętem sportowym. Podczas wspinania się na produkt istnieje ryzyko wypadku, który może prowadzić do śmierci.
- Dzieci mogą zranić się podczas zabawy produktem lub podciągania się na nim.
- Nie należy umieszczać produktu bezpośrednio lub w bezpośrednim sąsiedztwie placu zabaw.
- Wyjaśnij dzieciom, jak prawidłowo korzystać z produktu i nigdy nie pozostawiaj ich bez nadzoru podczas zabawy.
- Usunąć wszystkie ostre przedmioty, potłuczone szkło lub kamienie z pobliża produktu. Upewnić się, że bawiące się dzieci nie są zagrożone.
- Wyjaśnij dzieciom, jak prawidłowo obchodzić się z produktem.
- Upewnij się, że małe dzieci nie wkładają małych części do ust.

Ryzyko obrażeń

Niewłaściwe obchodzenie się z produktem może prowadzić do obrażeń.



- Przed każdym użyciem należy sprawdzić produkt pod kątem widocznych uszkodzeń.
- Nie należy wprowadzać żadnych zmian konstrukcyjnych w produkcie. Wszelkie modyfikacje muszą być autoryzowane na piśmie przez producenta i przeprowadzane zgodnie z instrukcjami.
- Jeśli produkt jest uszkodzony, nie wolno go używać. Uszkodzone części należy naprawić lub wymienić na oryginalne części zamienne.
- Należy upewnić się, że produkt jest zamontowany na stałe i bezpiecznie, aby uniknąć obrażeń.

Ryzyko uszkodzenia



- Niewłaściwe obchodzenie się z produktem może prowadzić do jego uszkodzenia.
- Naprawy i konserwacja instalacji elektrycznej mogą być wykonywane wyłącznie przez wykwalifikowanego elektryka.
- Nie należy otwierać opakowania ostrymi przedmiotami (np. nożami, nożyczkami itp.), ponieważ może to spowodować uszkodzenie produktu. Zachować ostrożność podczas otwierania.
- Nieostrożne otwarcie opakowania nożem lub innym ostrym przedmiotem może spowodować uszkodzenie produktu. Podczas otwierania opakowania należy zachować szczególną ostrożność.
- Nie należy wspinać się na produkt, ponieważ istnieje ryzyko upadku i przewrócenia się.
- Nie używać produktu w pobliżu źródeł ciepła lub otwartego ognia.
- **Przestroga:** W żadnym wypadku nie należy ładować baterii, które nie nadają się do ponownego ładowania.

Zagrożenie wybuchem



- **Przestroga**: Wewnątrz produktu nie należy przechowywać substancji łatwopalnych, palnych lub wybuchowych. Wysoce łatwopalne substancje mogą się zapalić.

3. Cechy produktu

3.1. Dane techniczne

SOLIS	
Wymiary (szer. x gł. x wys.) przód/tył	495 x 303 x 226/278 cm
Szyna ścienna (H)	15 cm
Ilość (słupki przednie)	3
Blacha dwuścienna Grubość	6 mm
Nośność	120 kg/m^2
Grubość materiału (rama)	1,1 mm
Materiał (rama)	Aluminium (malowane proszkowo)
Strefa obciążenia śniegiem	2A (1,03 kN/m²)

Rysunek z wymiarami

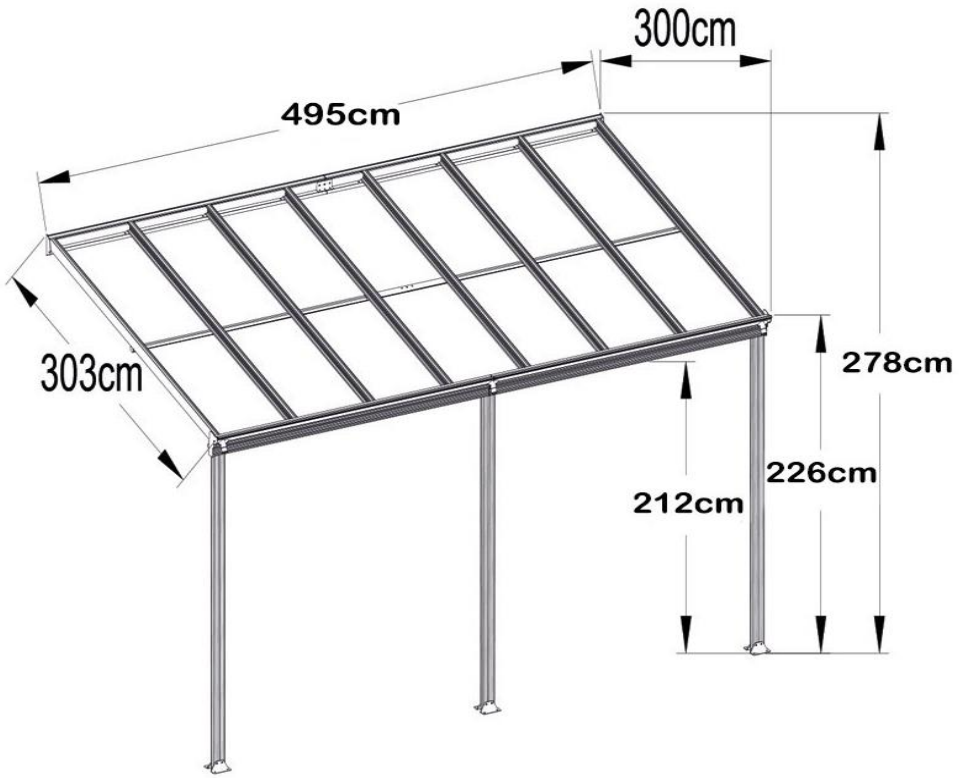

4. Zakres dostawy

W momencie dostawy należy sprawdzić opakowanie pod kątem uszkodzeń zewnętrznych. Ponadto, natychmiast po rozpakowaniu należy sprawdzić, czy zakres dostawy jest kompletny oraz czy produkt i wszystkie jego komponenty są w idealnym stanie. Produkt należy montować wyłącznie wtedy, gdy zakres dostawy jest kompletny i nieuszkodzony.

Gerüst

Nr.	Anzahl		
1	9		2968mm
2	2		2968mm
3	2		2462mm
4L	1		2477mm
4R	1		
5	2		80mm
6	4		120mm
14	1		1342mm
7L	1		2477mm
7R	1		
8L	1		2477mm
8R	1		
9	2		2477mm
10L	1		2477mm
10R	1		
11	2		2462mm
12	3		2150mm

Nr.	Anzahl	Verbindungsteile
B1	6	
B2	3	
B4	2	
B5L	1	 B5L
B5R	1	 B5R
B7	2	
B8	1	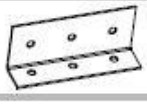
B9	1	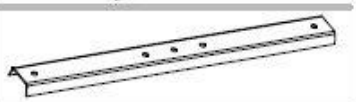
B10	1	
B11	1	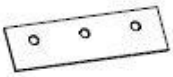
B12	3	

Nr.	Anzahl	Schrauben
F1	18	5-40mm 
F2	24	6-12mm 
F3	8	5-13mm 
F4	77	6-10mm 
F4-1	35	6mm 
F4-2	4	6mm 
F5	10	4-35mm 
F6	12	6-60mm 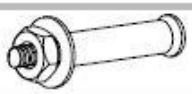
F7	2	4-12mm 
F8	6	6-10mm 


S8 x12 S9 x2 S7 x2

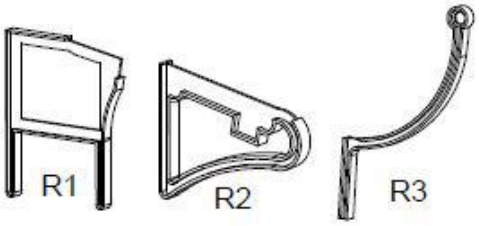
R1 R2 R3

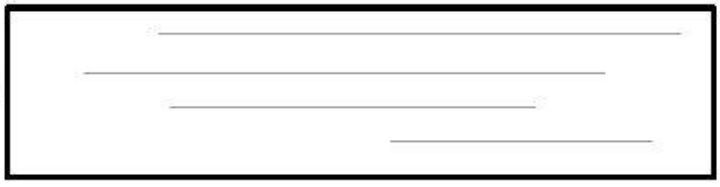
P1 x8

5. Montaż

Przed montażem zadaszenia tarasowego może być konieczne złożenie wniosku o pozwolenie na budowę do odpowiednich władz lub przestrzeganie odległości od sąsiadów i granic nieruchomości. Dlatego przed montażem należy dokładnie sprawdzić podstawę prawną i warunki w swoim regionie!

5.1. Instrukcje bezpieczeństwa

Należy zapoznać się ze wszystkimi informacjami dotyczącymi zdrowia i bezpieczeństwa.

Ryzyko obrażeń
Nieprawidłowa obsługa podczas instalacji może prowadzić do obrażeń



- Produkt zostanie dostarczony w kilku paczkach. Upewnij się, że paczki są otwierane od góry. Zachowaj ostrożność podczas otwierania paczek, ponieważ znajdują się w nich delikatne części i szkło.
- Natychmiast po rozpakowaniu należy sprawdzić, czy zakres dostawy jest kompletny oraz czy produkt i wszystkie jego części są w idealnym stanie.
- Produkt należy instalować **tylko** wtedy, gdy zakres dostawy jest kompletny i w idealnym stanie.
- Produkt należy umieszczać wyłącznie na bezpiecznej, równej i twardej powierzchni.
- Przed ustawieniem produktu należy sprawdzić warunki pogodowe. Nie należy ustawiać go jako bezpośredniej osłony przed wiatrem. Może to mieć negatywny wpływ na statykę.
- Produkt należy zakotwiczyć, zamontować na ścianie i solidnej powierzchni. Instalacja powinna być przeprowadzona przez wykwalifikowanego specjalistę.
- Przed zainstalowaniem produktu na ścianie należy sprawdzić, czy jest on w stanie trwale wytrzymać obciążenie.
- Do montażu na ścianie należy użyć odpowiedniego materiału mocującego.
- Należy zawsze przestrzegać wymiarów montażowych i używać dostarczonych materiałów montażowych.
- Błędy obsługi, błędy montażowe lub uszkodzenia spowodowane montażem nie są objęte gwarancją.
- Podczas montażu nie należy umieszczać części produktu po stronie nawietrznej. Należy zwracać uwagę na linie energetyczne. Nie ustawiać produktu pod drzewami, aby nie został uszkodzony przez zwisające gałęzie lub burze.
- Do montażu produktu wymagane są co najmniej 3 osoby.
- W razie potrzeby do montażu należy używać odpowiednich drabin. Upewnij się, że stoisz bezpiecznie podczas pracy na wysokości.
- Podczas montażu należy nosić odzież ochronną, taką jak obuwie ochronne i rękawice ochronne.
- **Chcielibyśmy podkreślić, że Home Deluxe GmbH nie ponosi żadnych kosztów instalacji lub usług ręcznych - takich jak koszty elektryka lub porównywalne koszty specjalistyczne.**

5.2. Struktura produktu

Produkt jest dostarczany w stanie rozmontowanym i można go zmontować przy niewielkim wysiłku. Należy dokładnie przestrzegać instrukcji montażu. Nieprzestrzeganie instrukcji nie gwarantuje prawidłowego działania i bezpieczeństwa produktu.

Wymagane narzędzia

	Śrubokręt		Taśma miernicza
	Wiertło kręte		Młotek
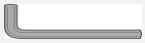	Klucz imbusowy		Nóż tnący
	Wiertarka / Wkrętarka akumula-torowa		Drabina
	Poziomica		Ołówek
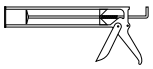	Pistolet do silikonu		Wkład silikonowy

- Należy uważnie przeczytać poniższe instrukcje.

Przegląd montażu konstrukcji ramy

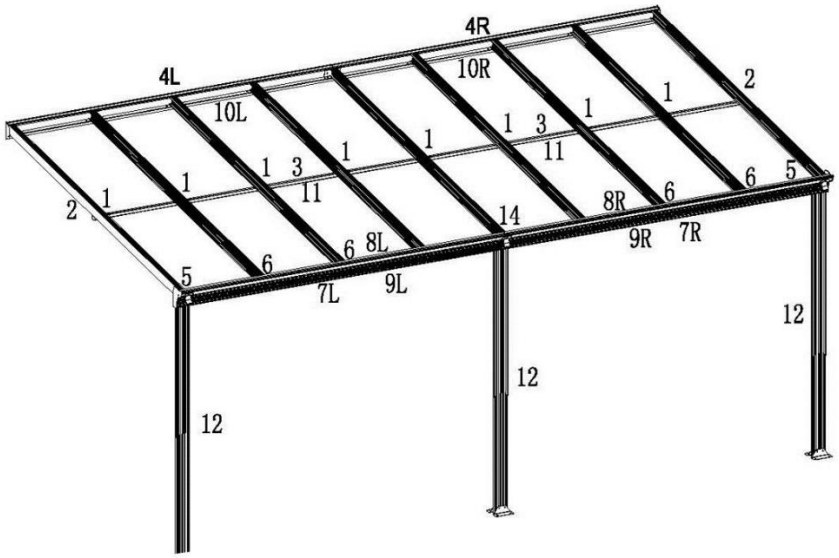

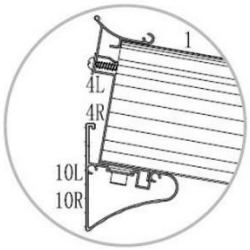

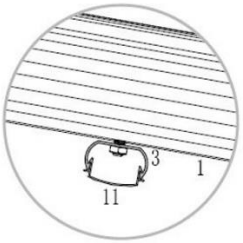

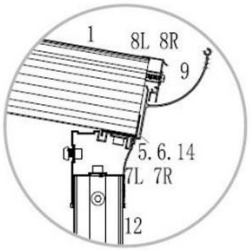

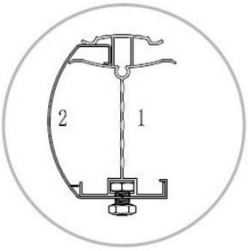

Ważna uwaga dotycząca prawidłowego wkładania arkuszy o **podwójnych ściankach:**

Na arkuszach o podwójnych ściankach znajduje się folia ochronna. Nadrukowana biała folia musi być skierowana w stronę słońca, aby zapewnić ochronę przed promieniowaniem UV. Folie te należy usunąć przed instalacją.

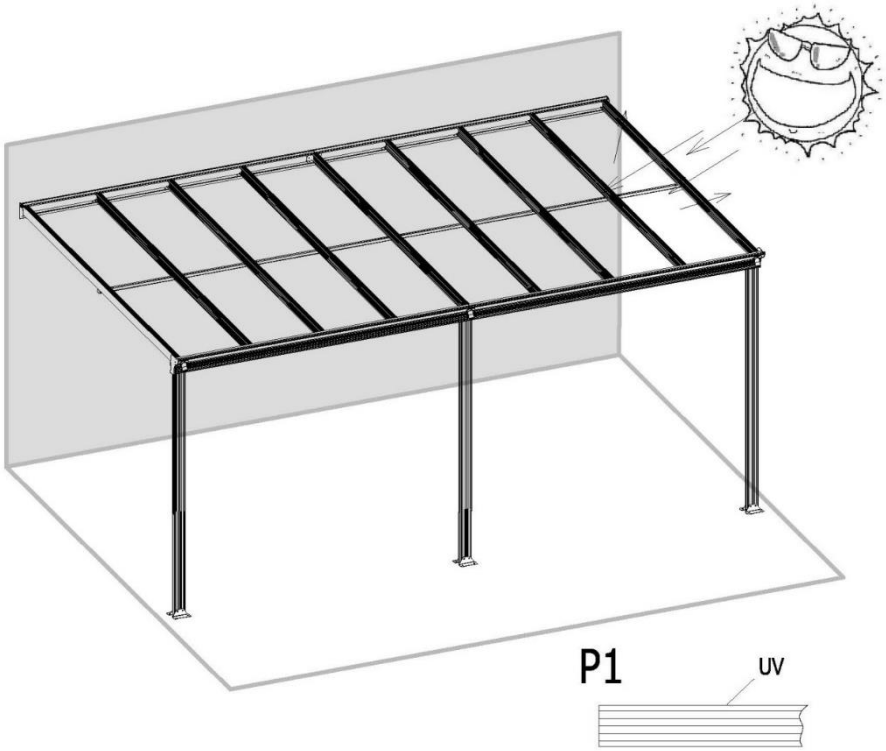

Ważna uwaga dotycząca montażu śrub z łbem sześciokątnym:

Umieść śruby z łbem sześciokątnym w rowku i obracaj je w kierunku zgodnym z ruchem wskazówek zegara, aż przestaną się obracać. Wyreguluj śruby ręcznie tak, aby gwint znalazł się we właściwej pozycji. Dokręć śrubę za pomocą nakrętki.

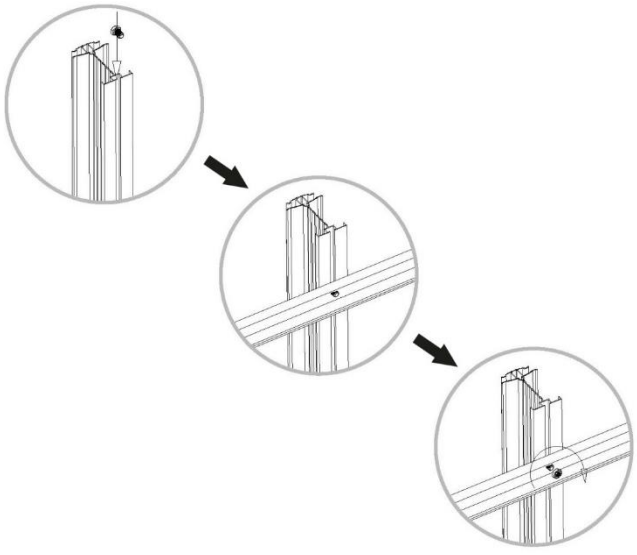

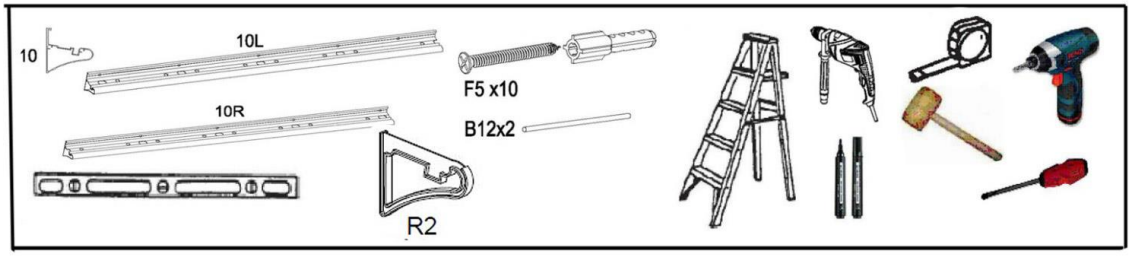

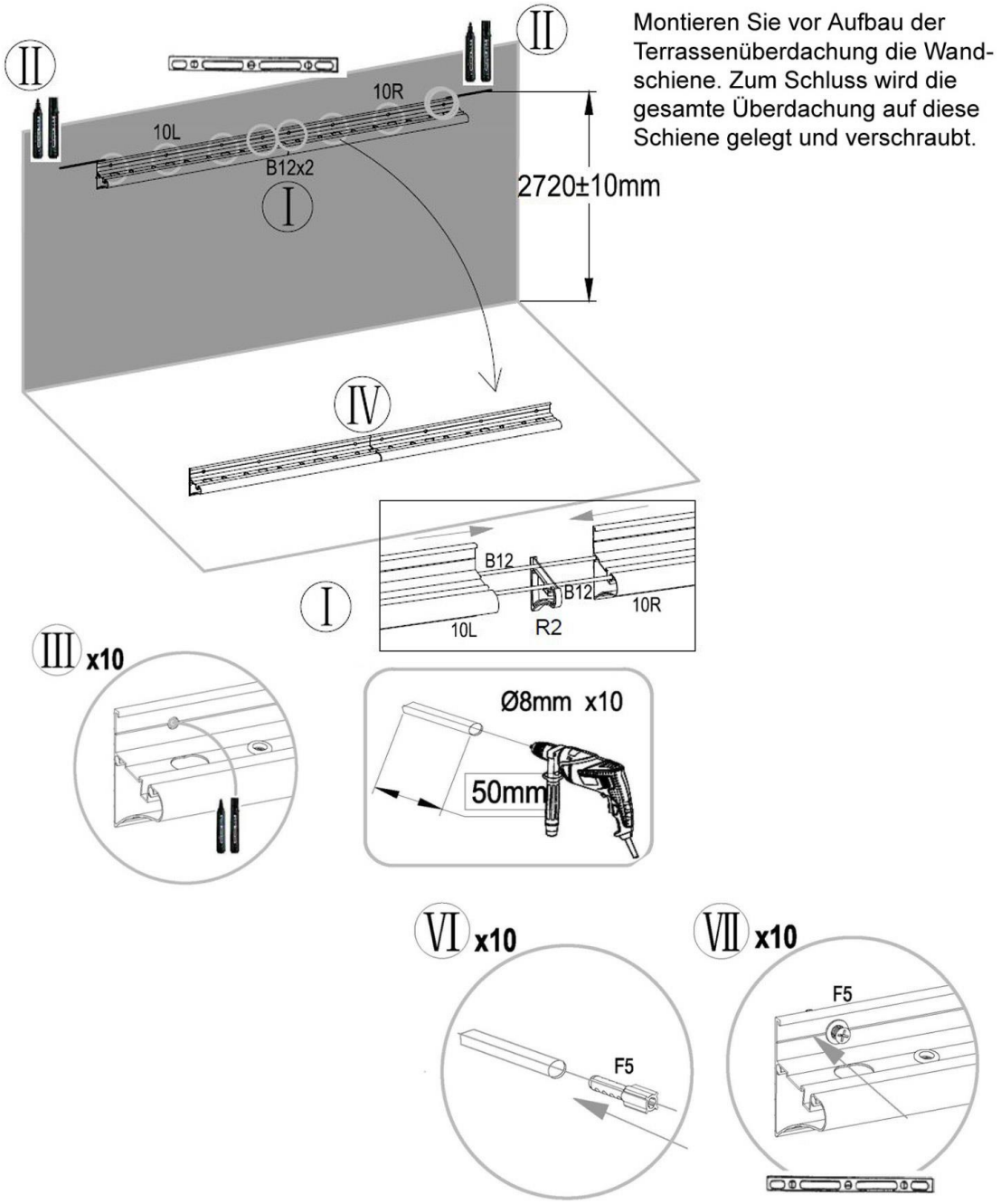

Montieren Sie vor Aufbau der Terrassenüberdachung die Wandschiene. Zum Schluss wird die gesamte Überdachung auf diese Schiene gelegt und verschraubt.

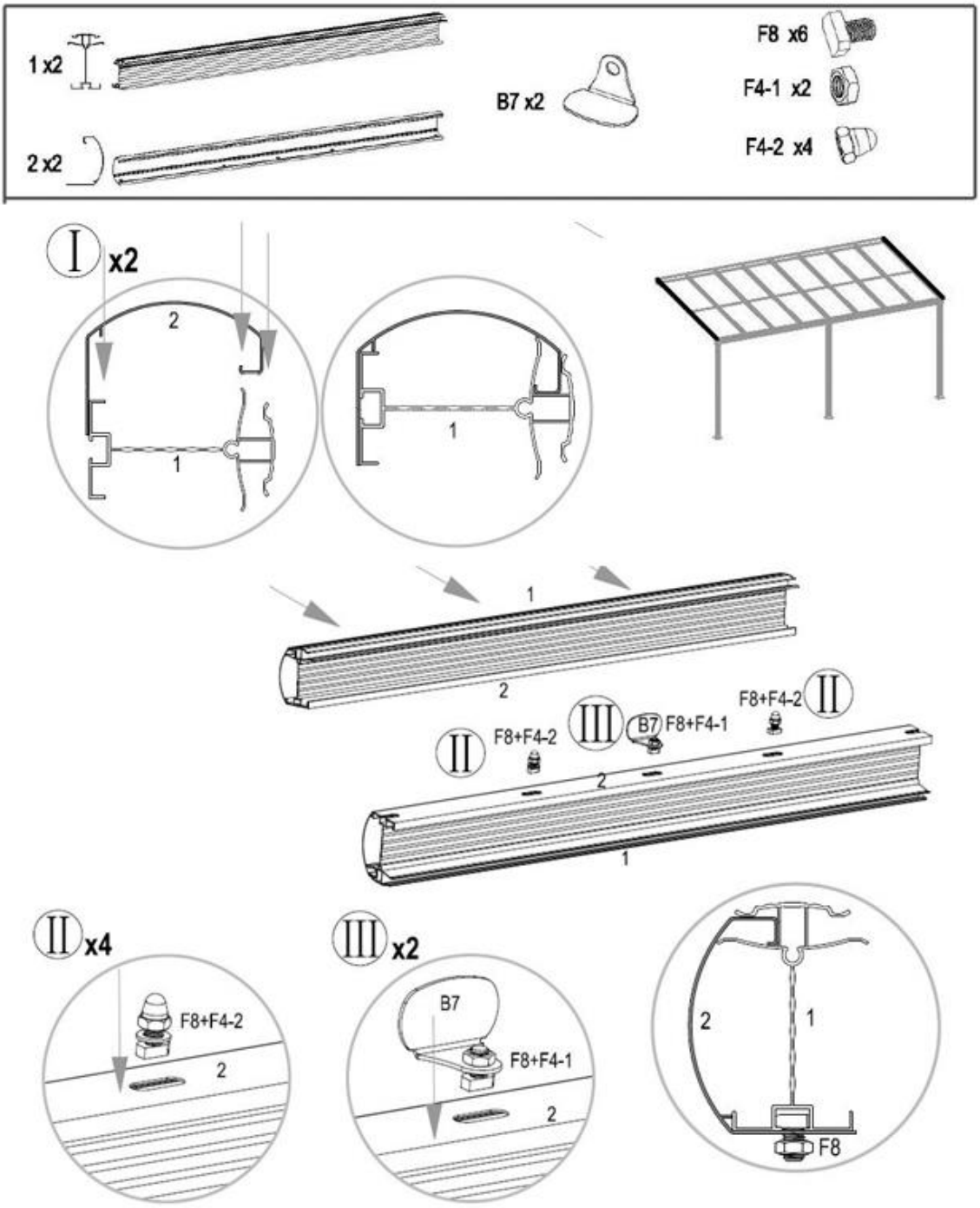
1 x2
2 x2
B7 x2
F8 x6
F4-1 x2
F4-2 x4
I x2
2
1
1
1
2
II
F8+F4-2
III
B7
F8+F4-1
II
F8+F4-2
2
1
II x4
F8+F4-2
2
III x2
B7
F8+F4-1
2
2
1
F8

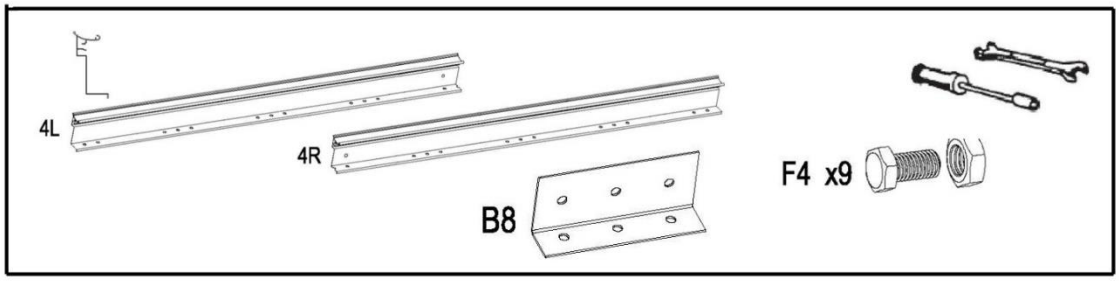
4L
4R
B8
F4 x9

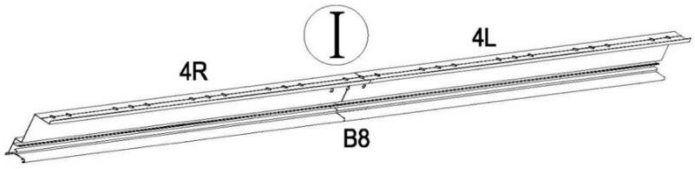
I
4L
4R
B8

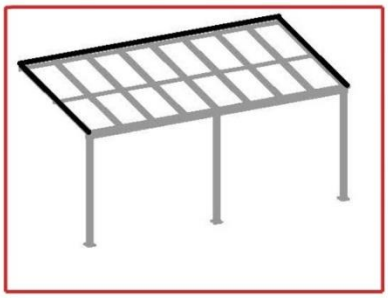

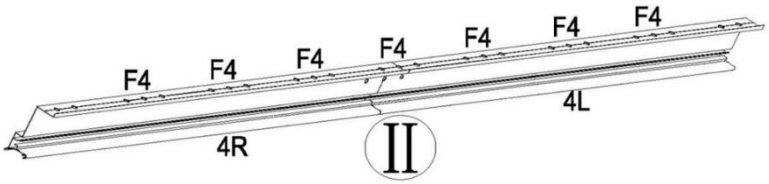
F4
F4
F4
F4
F4
F4
F4
4L
4R
II

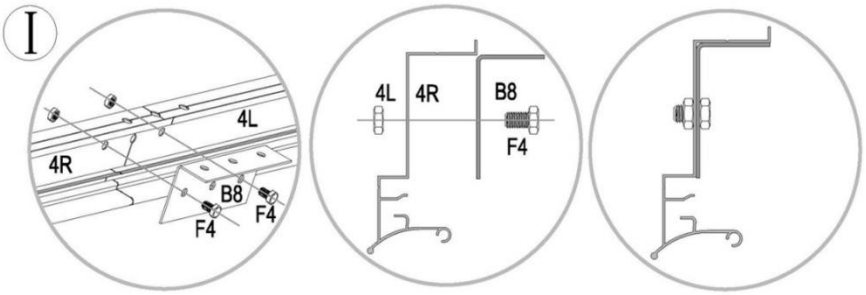
I
4L
4R
B8
F4
F4
4L
4R
B8
F4

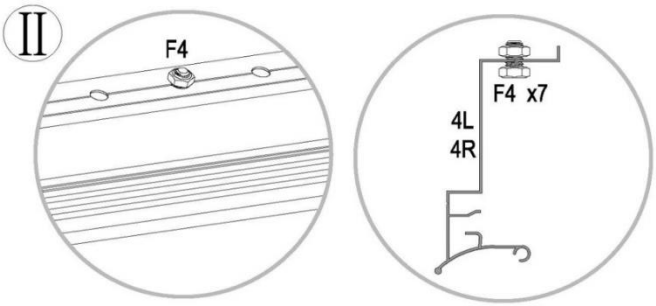
II
F4
F4 x7
4L
4R

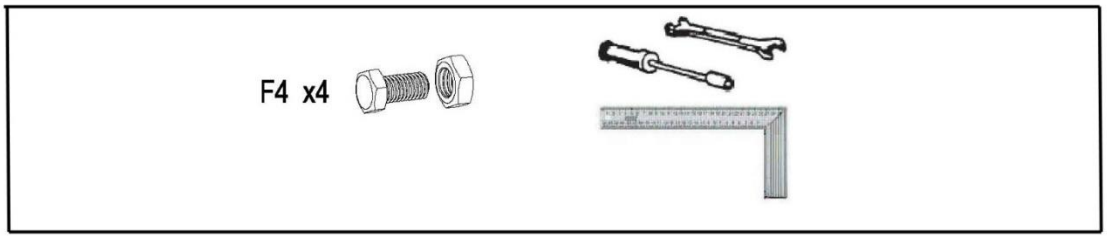

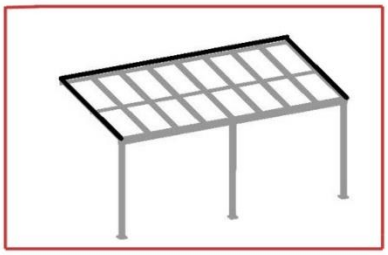

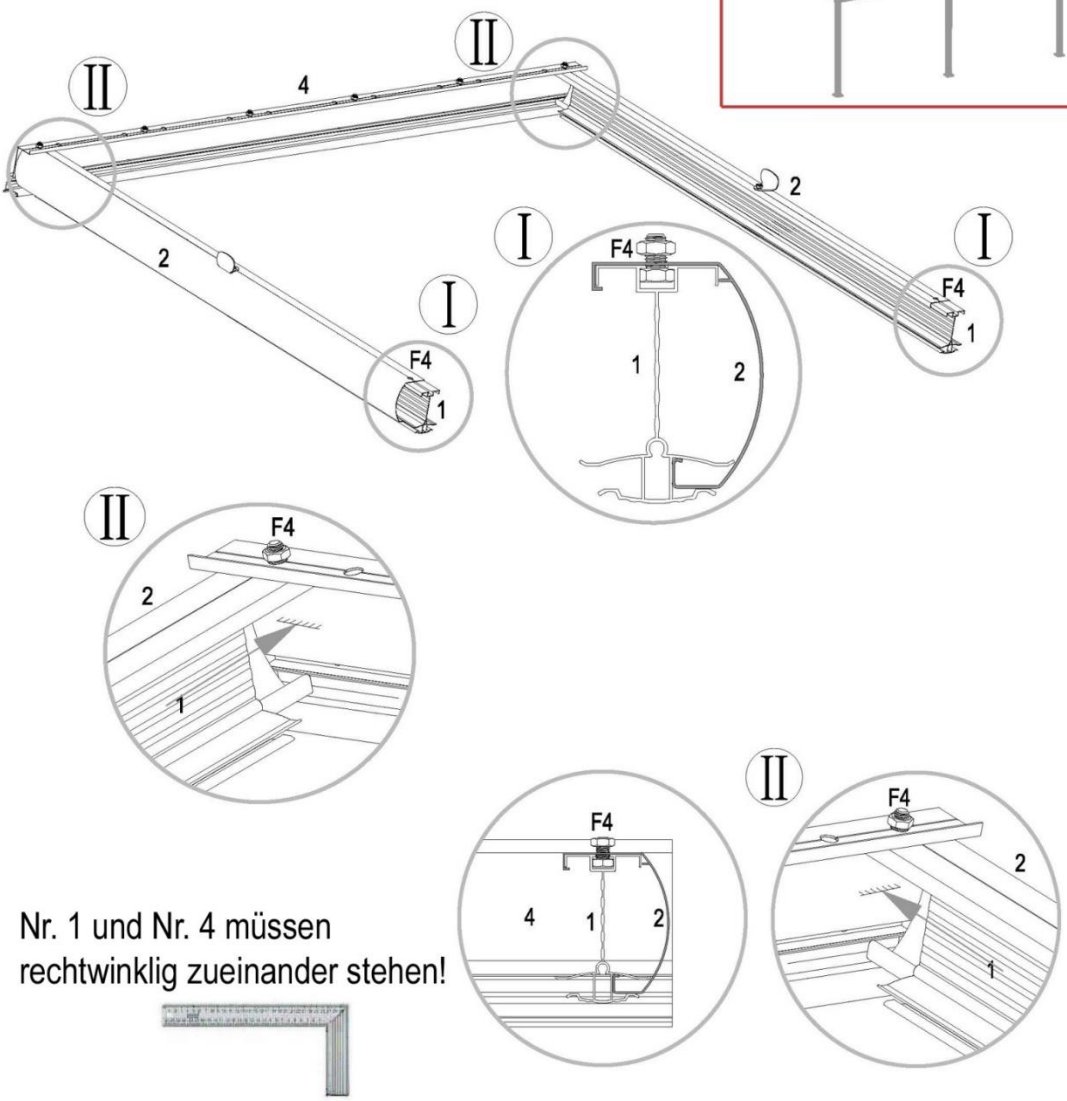

Nr. 1 und Nr. 4 müssen
rechtwinklig zueinander stehen!

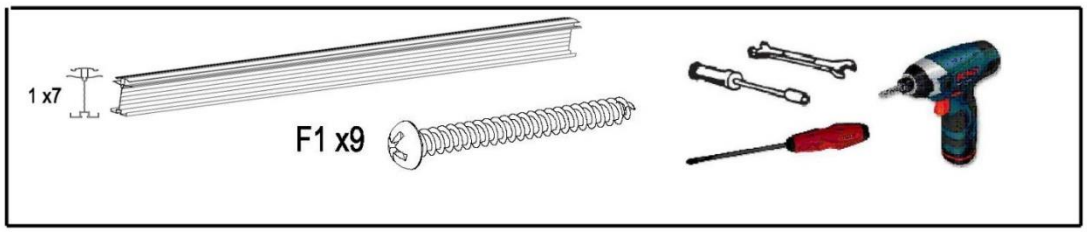
1 x7
F1 x9

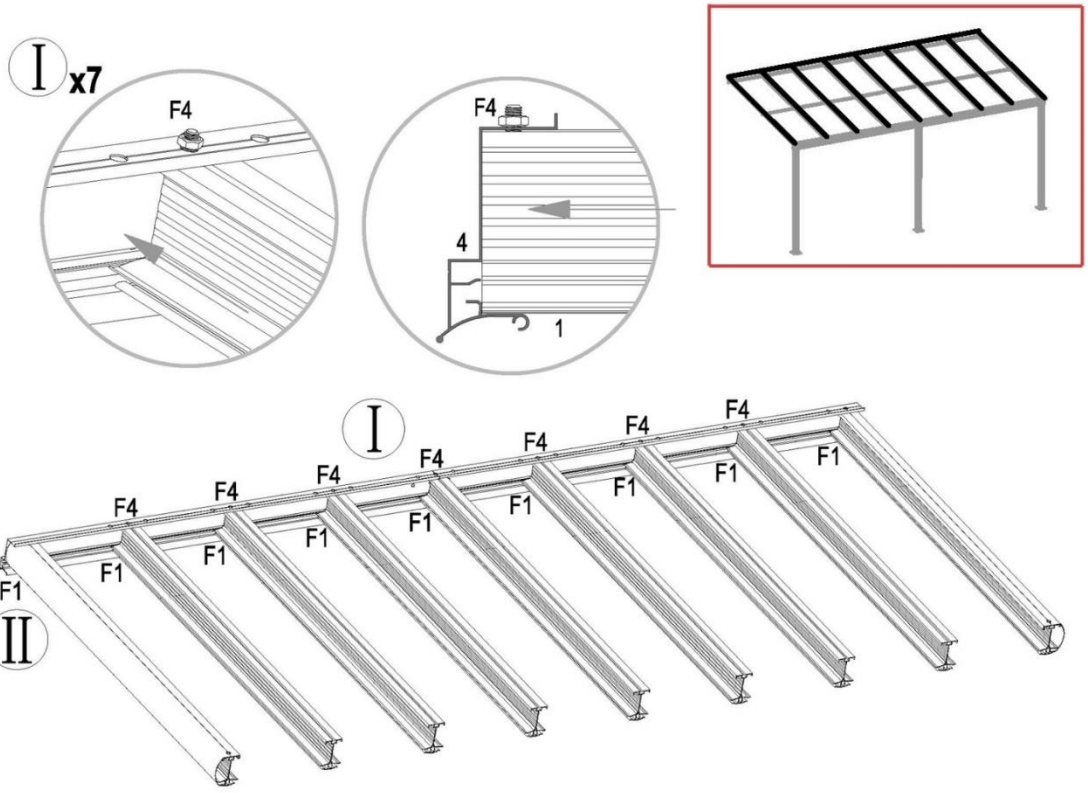
I x7
F4
F4
4
1
I
II
F1
F4

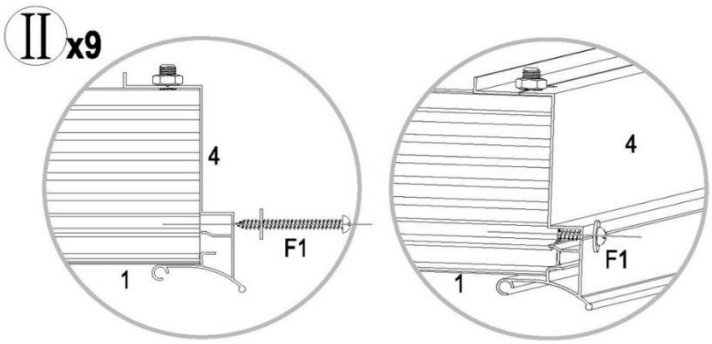
II x9
4
F1
1
4
F1
1

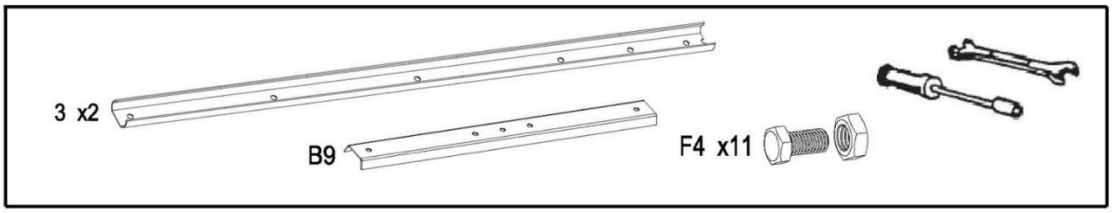
3 x2
B9
F4 x11

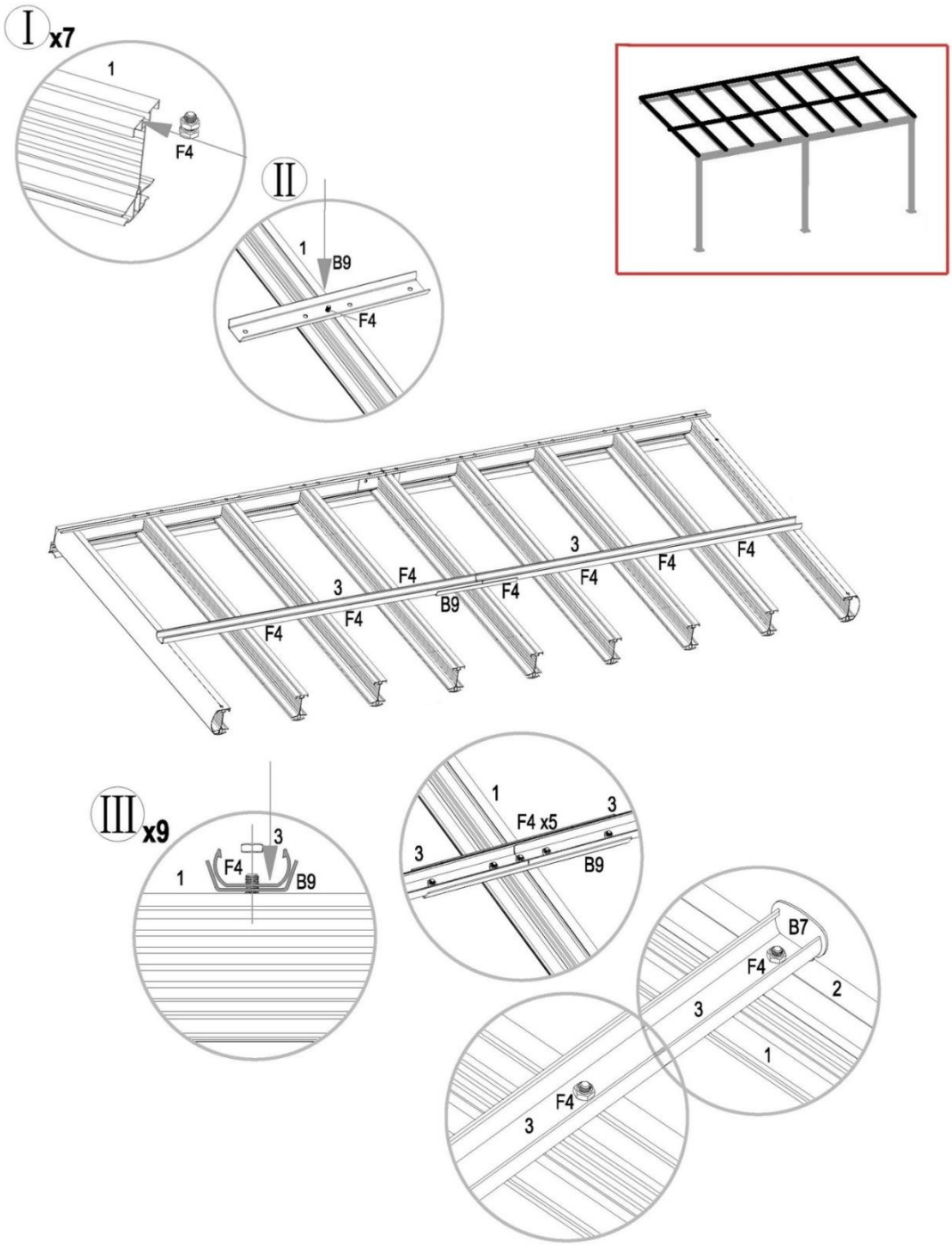
I x7
1
F4
II
1
B9
F4
3
F4
F4
F4
F4
F4
F4
B9
F4
F4
III x9
3
F4
1
B9
1
F4 x5
3
3
B9
B7
F4
2
3
1
F4
3

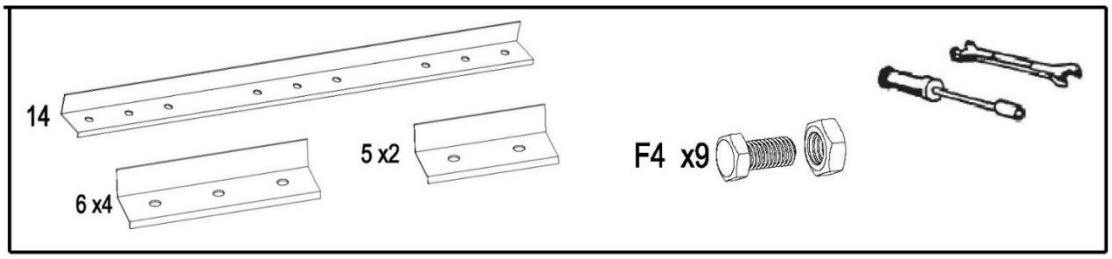
14
6 x4
5 x2
F4 x9

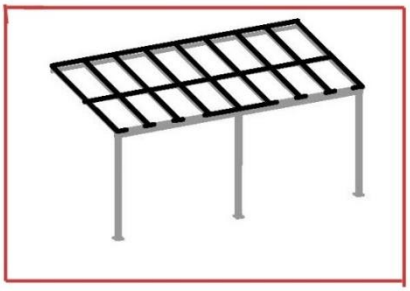

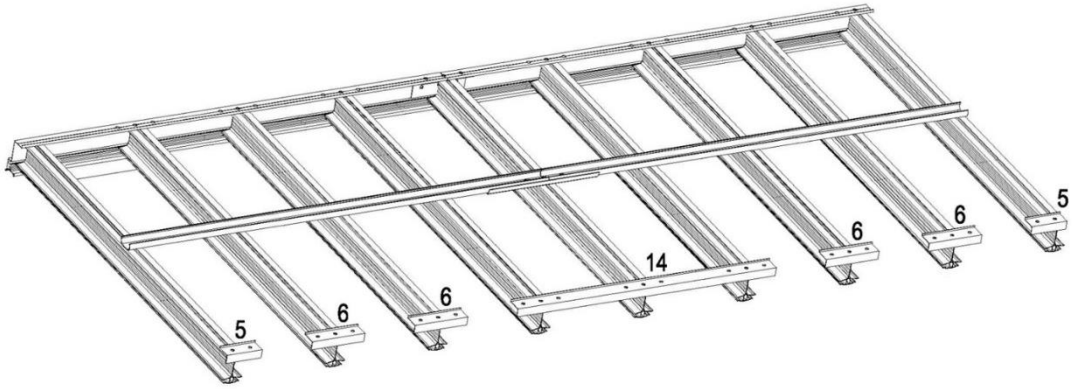
5
6
6
14
6
6
5

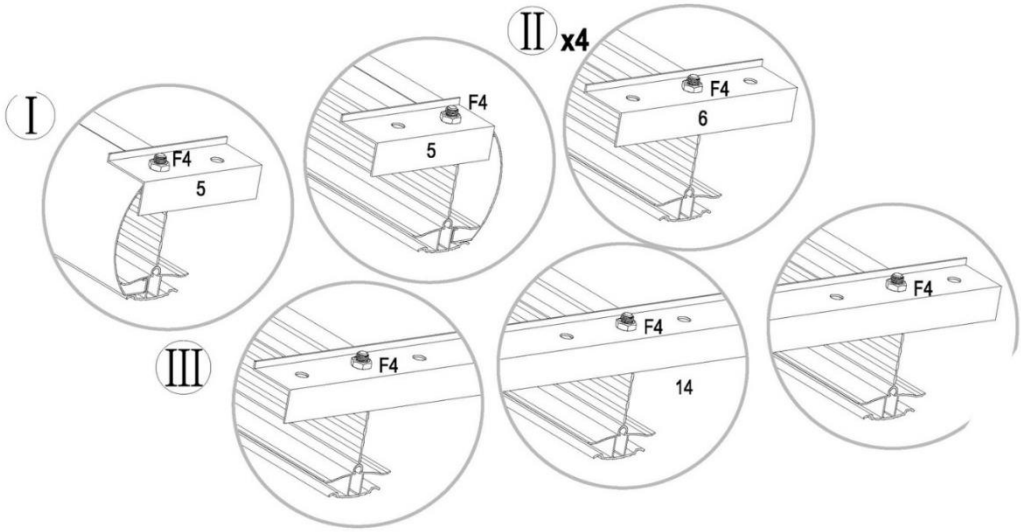
I
F4
5
II x4
F4
5
F4
6
III
F4
F4
14
F4

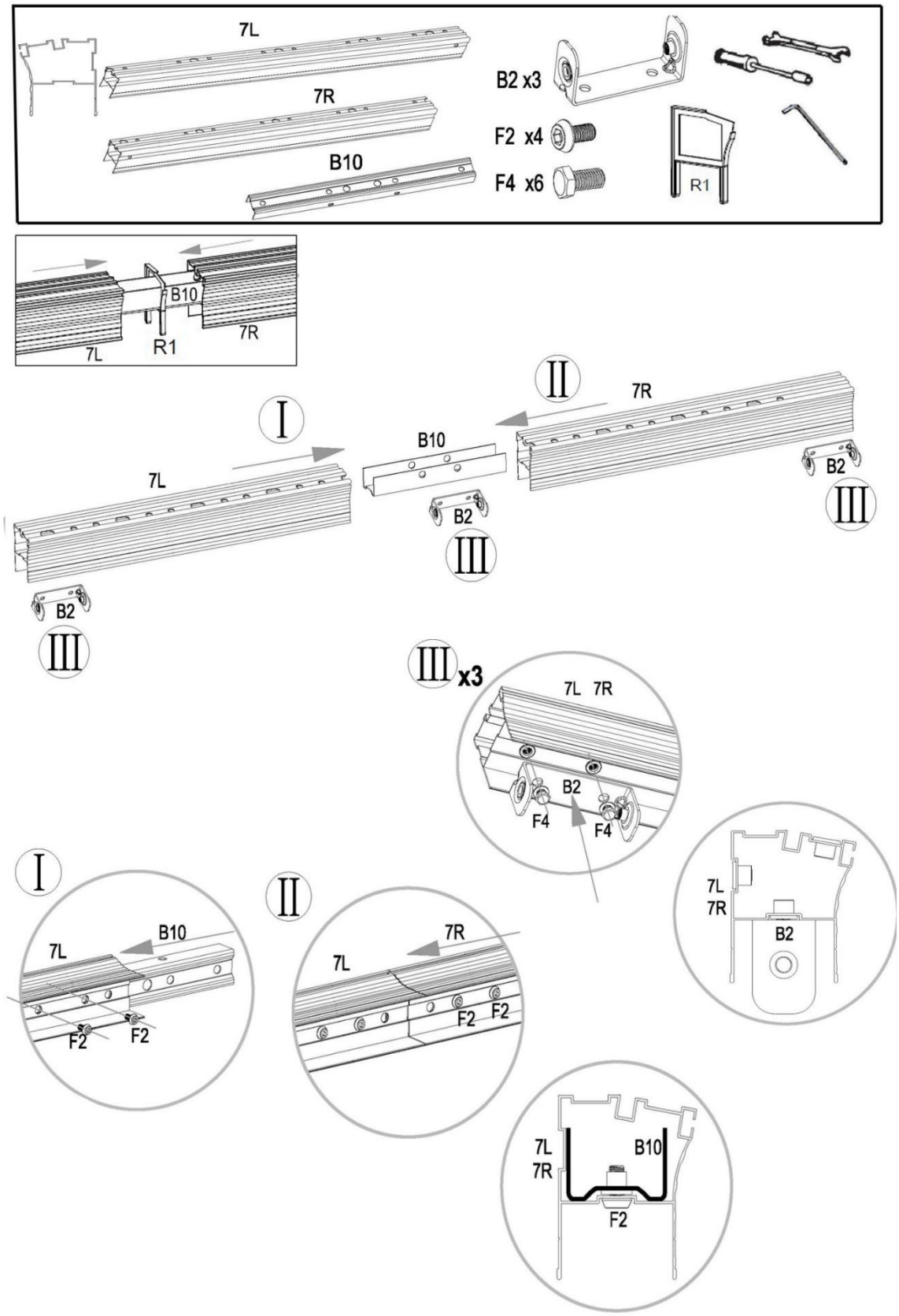
7L
7R
B10
B2 x3
F2 x4
F4 x6
R1
B10
7L
R1
7R
I
II
III
7L
B10
7R
B2
B2
B2
III x3
7L 7R
B2
F4
F4
I
7L
B10
F2
F2
II
7L
7R
F2
F2
7L
7R
B2
7L
7R
B10
F2

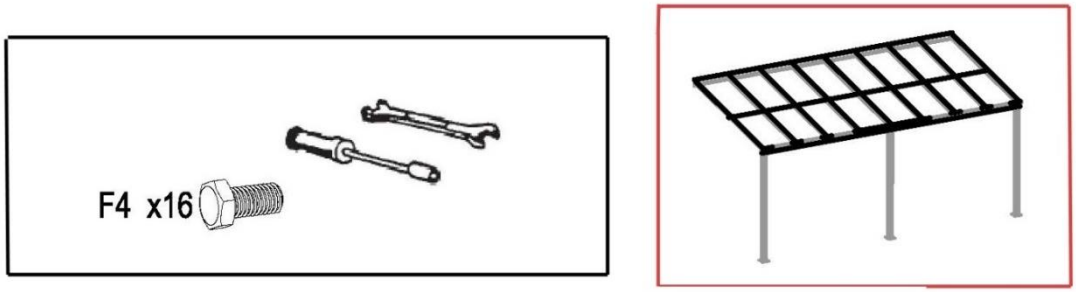
F4 x16

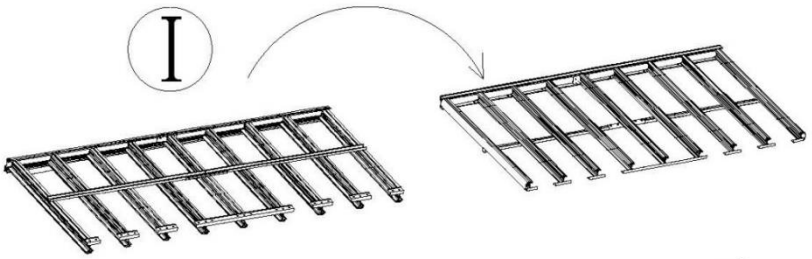
I

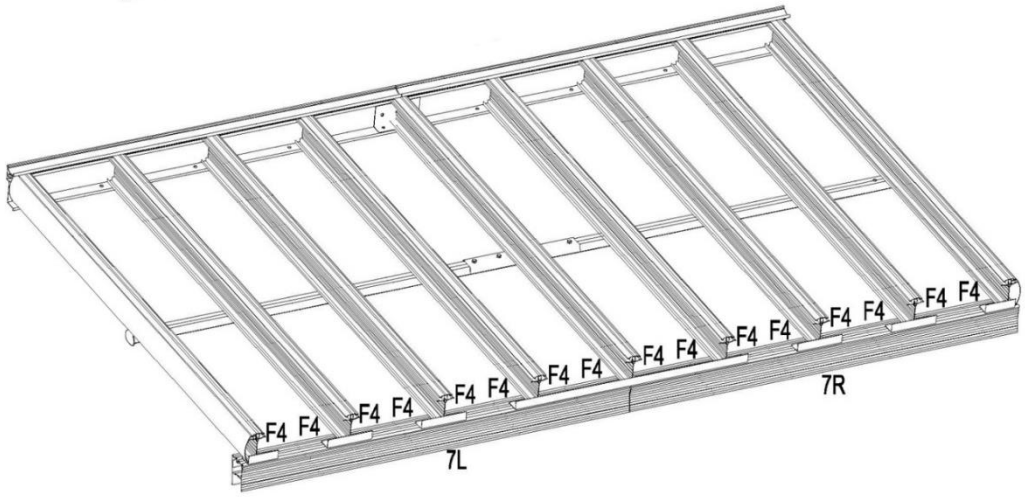
F4 F4
F4 F4
F4 F4
F4 F4
F4 F4
F4 F4
F4 F4
7L
7R

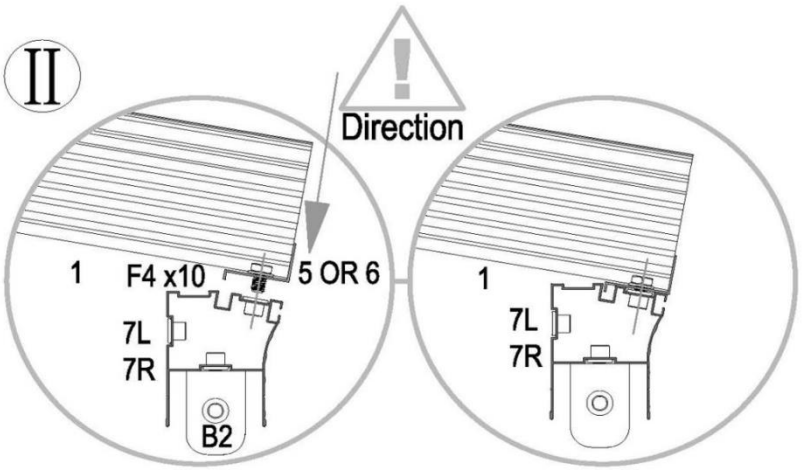
II
Direction
1
F4 x10
5 OR 6
7L
7R
B2
1
7L
7R

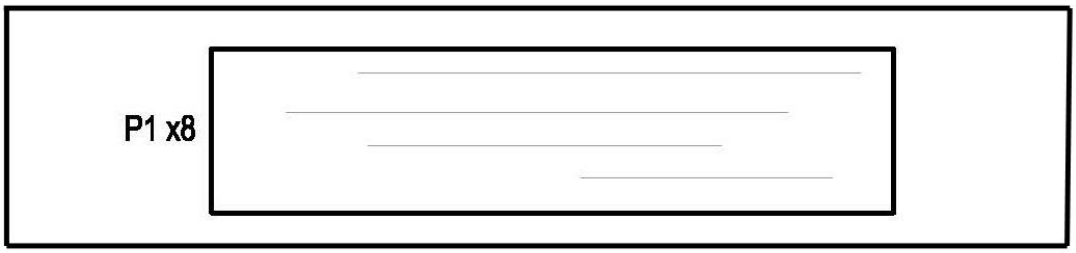

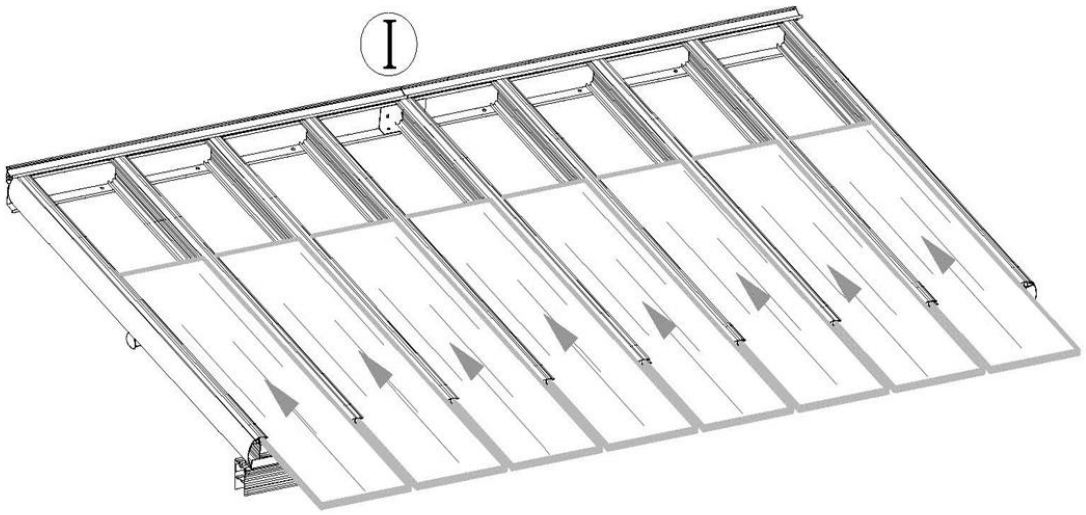

Achtung! In richtiger Richtung installieren, damit der UV-Schutz gegeben ist.

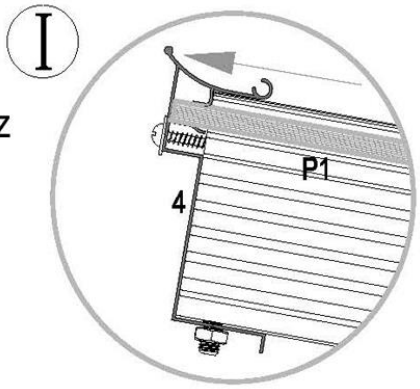

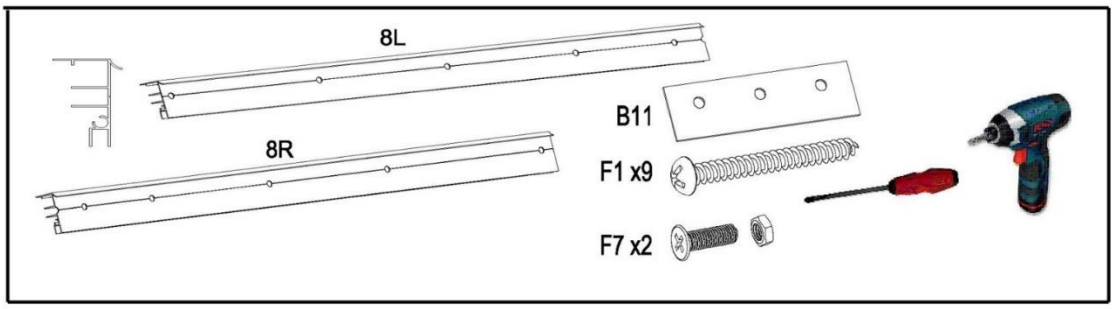

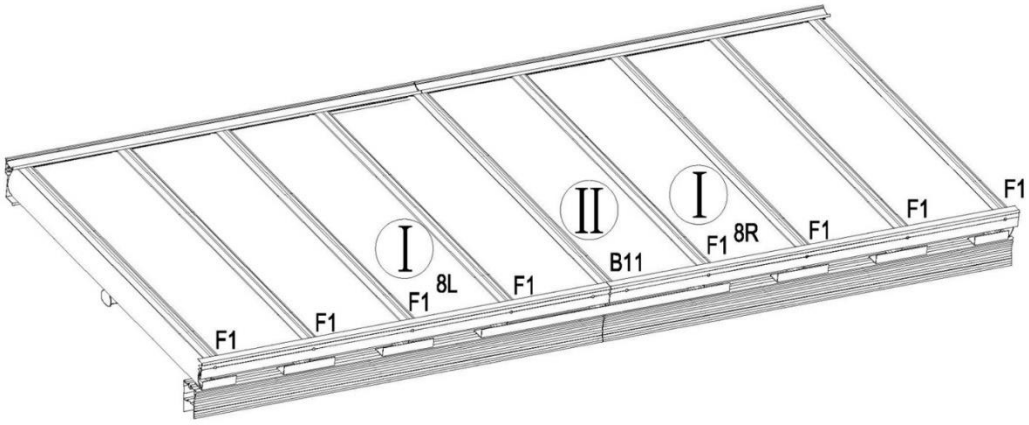

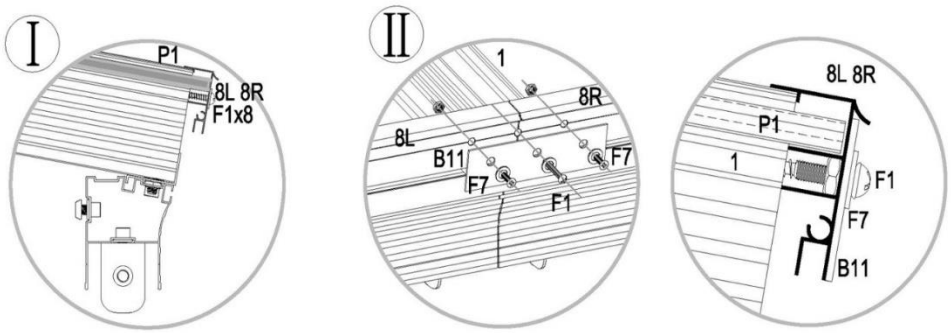

F1 lässt sich leichter installieren, wenn Sie Schmierstoff verwenden.

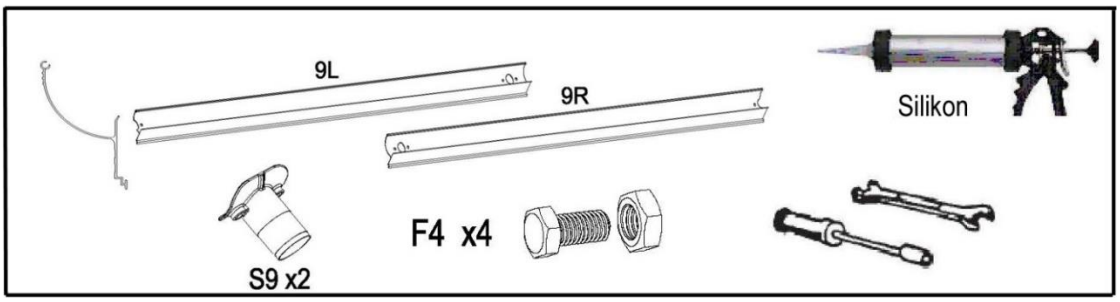
9L
9R
Silikon
S9 x2
F4 x4

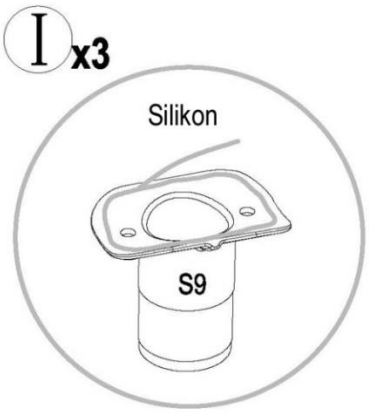
I x3
Silikon
S9

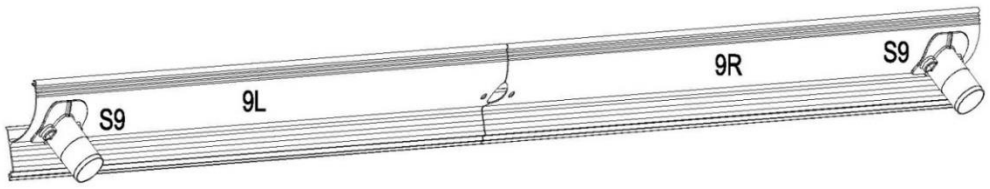
S9
9L
9R
S9

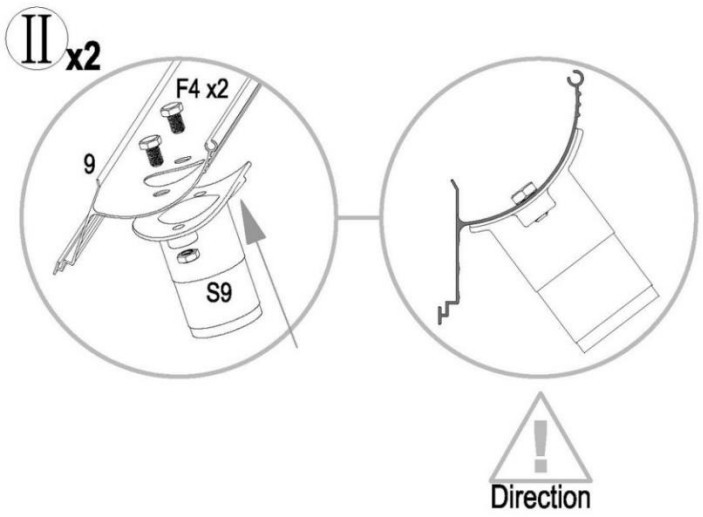
II x2
F4 x2
9
S9
Direction

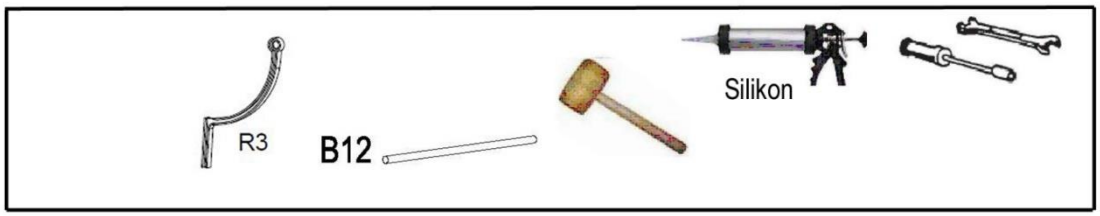

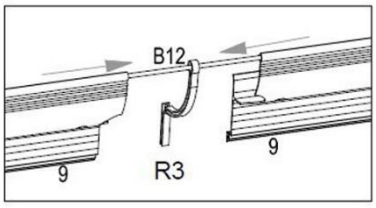

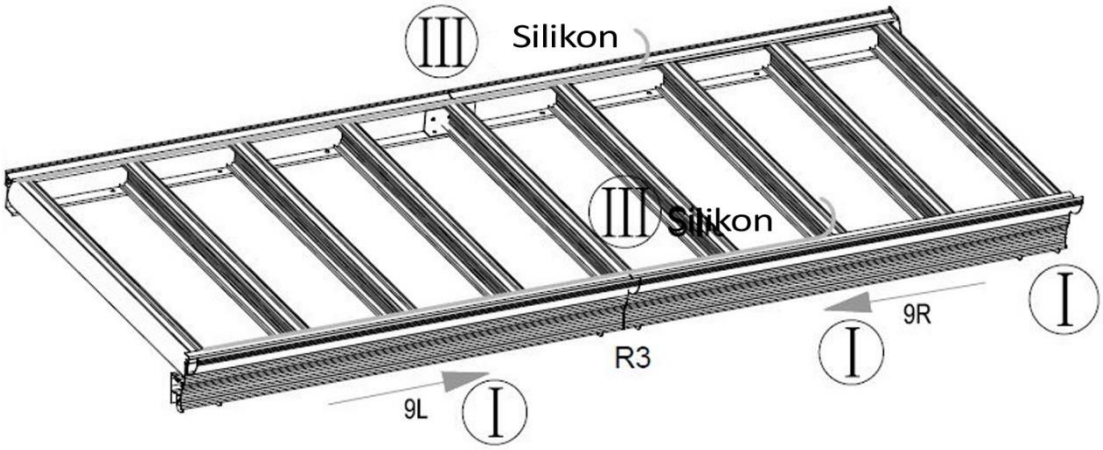

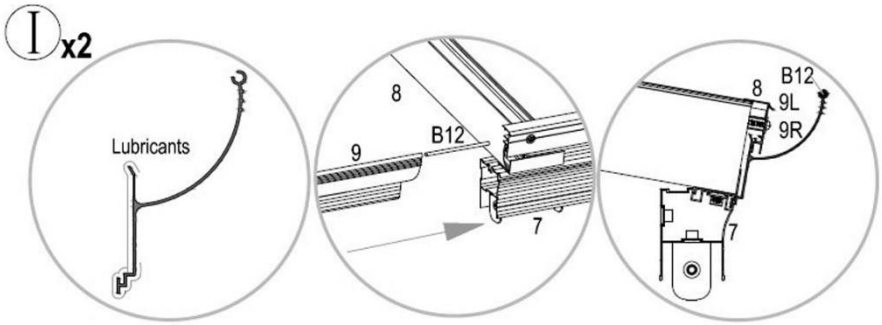

9L und 9R lassen sich leichter installieren,
wenn Sie Schmierstoff verwenden.

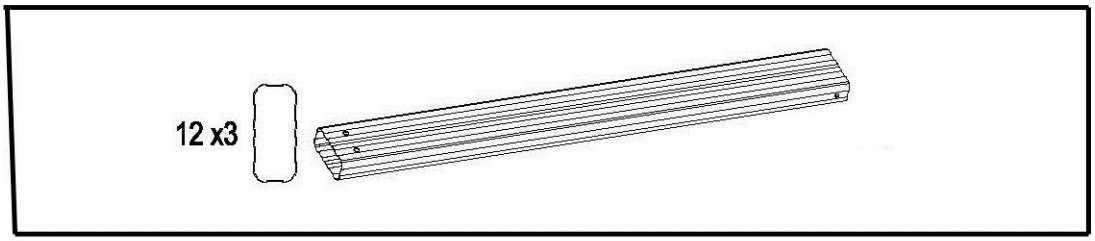

Um die Überdachung anzuheben und zu positionieren werden mindestens 3 Erwachsene benötigt!

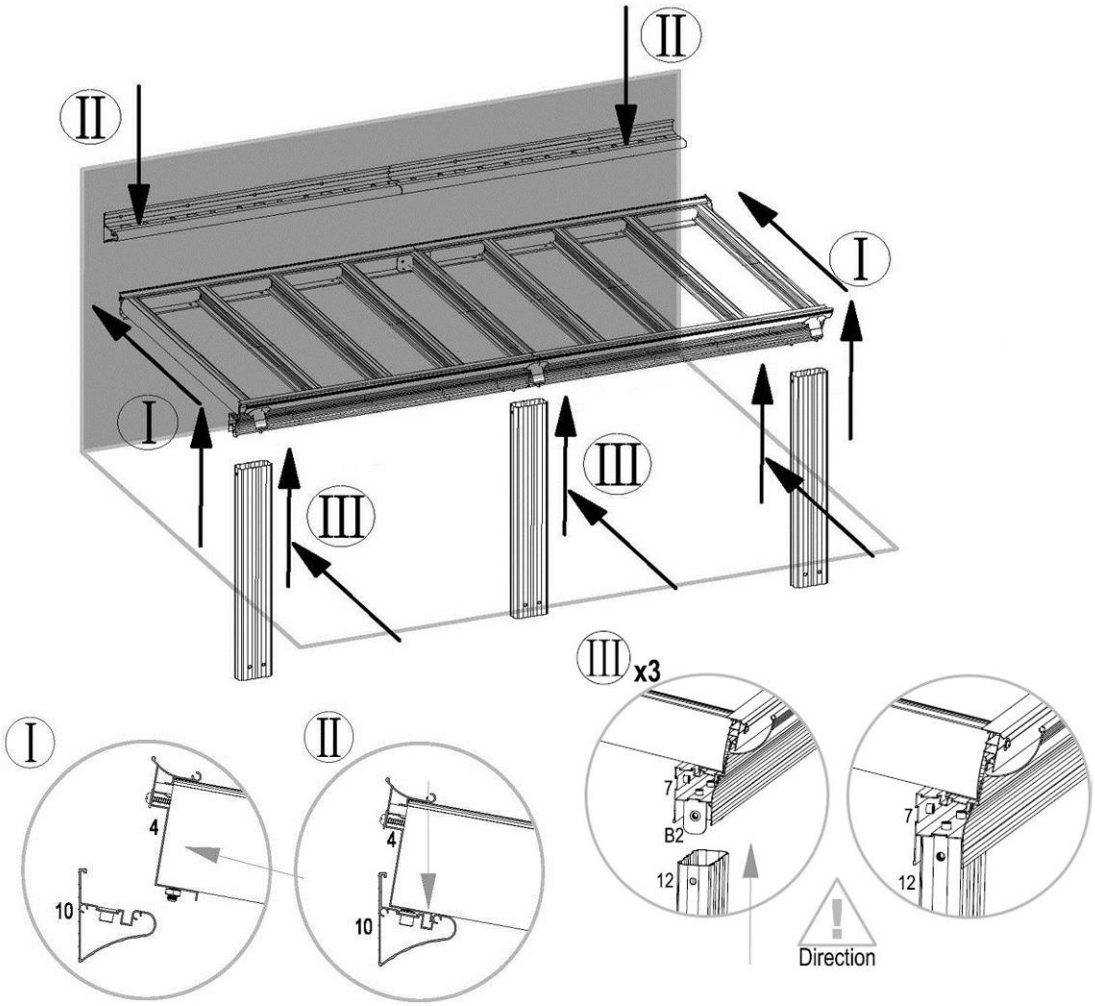

Damit die Überdachung vor dem Verschrauben einen gewissen Halt hat, befindet sich außen an der Wandschiene eine Führung in der die Überdachung eingehängt werden kann.

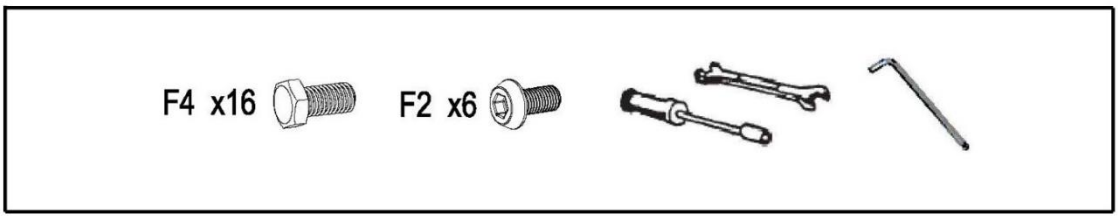
F4 x16
F2 x6

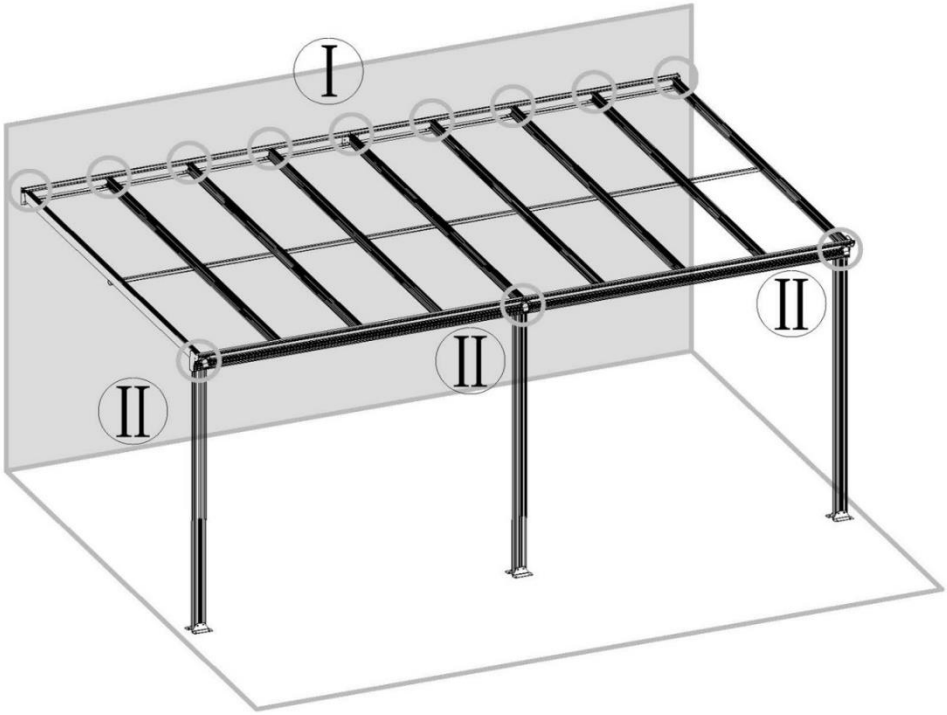
I
II
II
II

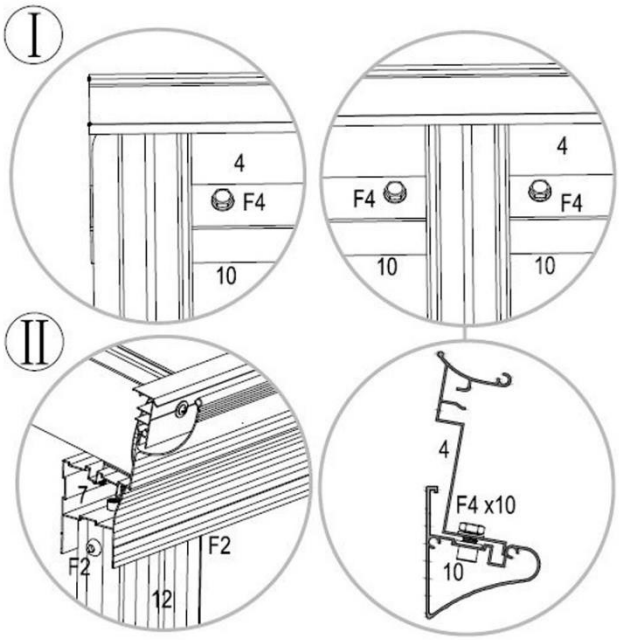
I
4
F4
10
4
F4
F4
10
10
II
7
F2
F2
12
4
F4 x10
10

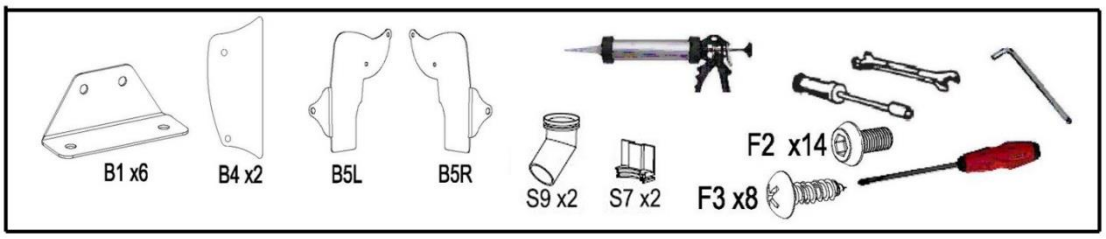
B1 x6
B4 x2
B5L
B5R
S9 x2
S7 x2
F2 x14
F3 x8

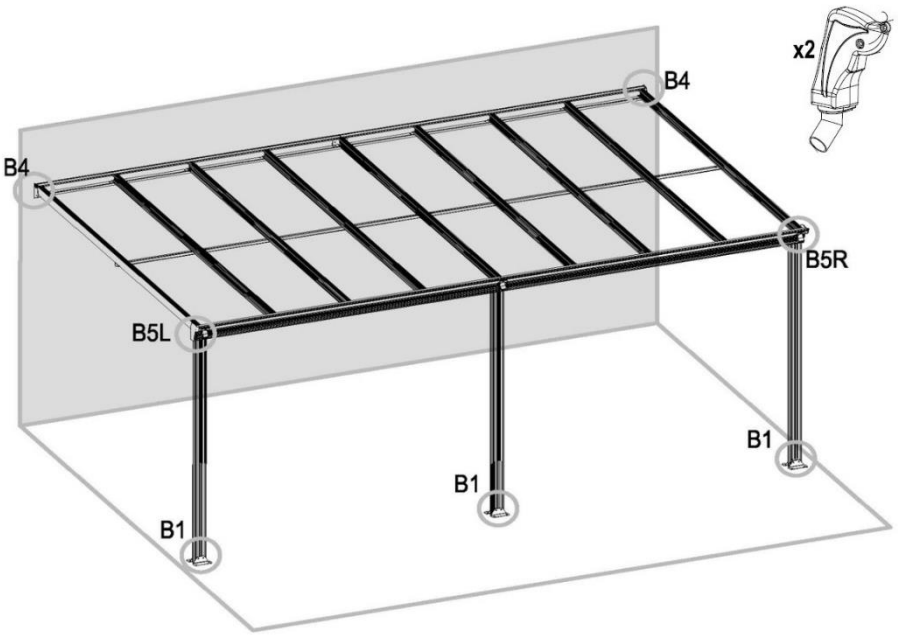
x2
B4
B4
B5R
B5L
B1
B1
B1

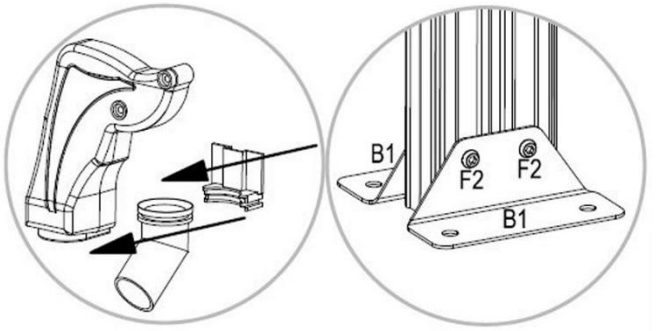
B1
F2
F2
B1

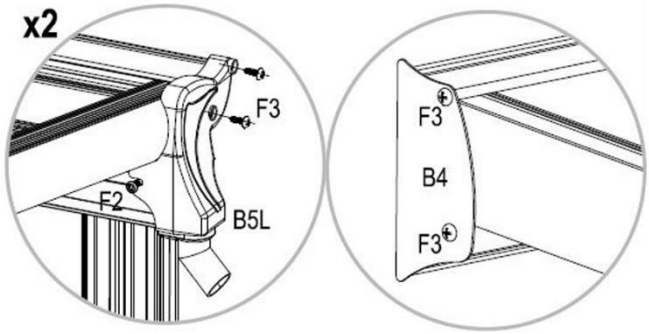
x2
F3
F2
B5L
F3
B4
F3

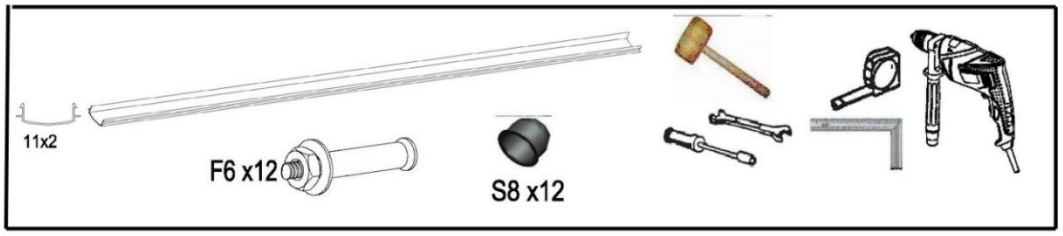

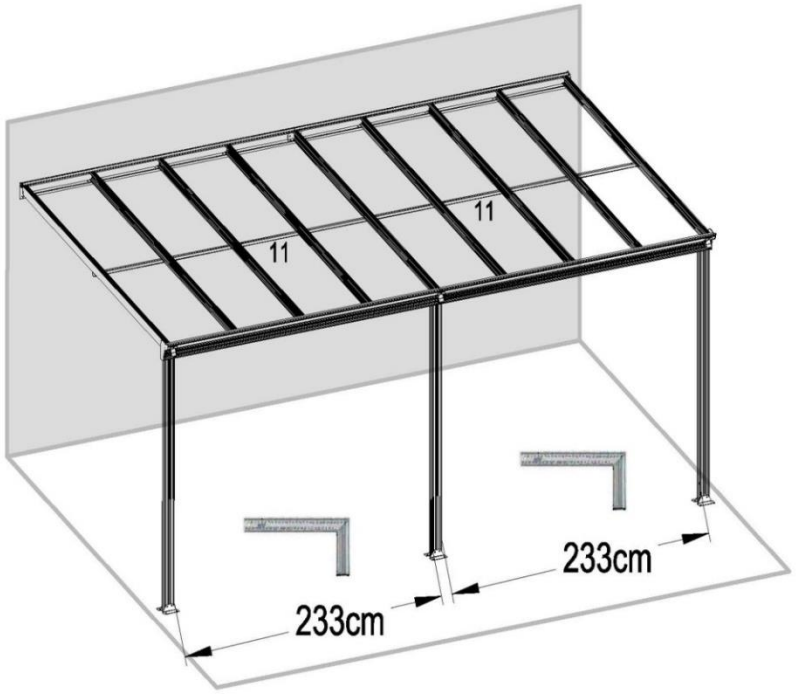

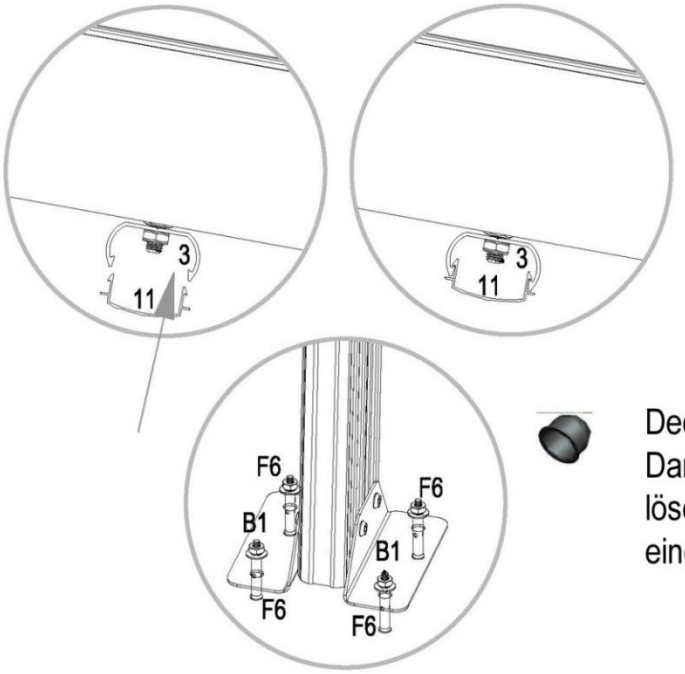

Decken Sie alle F6-Teile ab. Damit die Teile sich nicht lösen, schlagen Sie diese mit einem Holzhammer fest.

6. Zastosowanie

6.1. Instrukcje bezpieczeństwa

Należy uważnie przeczytać poniższe informacje dotyczące zdrowia i bezpieczeństwa.

Ryzyko obrażeń
Niewłaściwa obsługa podczas pracy może prowadzić do obrażeń



- Nie używaj uszkodzonego produktu.
- Nie należy wprowadzać żadnych zmian w produkcie.
- Produkt nie jest zabawką dla dzieci, ścianką wspinaczkową ani sprzętem sportowym. Dzieci nie mogą bawić się tym produktem.
- Podczas burzy nie należy przebywać pod produktem. Uderzenie pioruna może mieć poważne konsekwencje.
- Sprawdzaj mocowanie w regularnych odstępach czasu i dokręcaj je w razie potrzeby.

6.2. Pierwsze uruchomienie

Przed pierwszym użyciem produktu należy sprawdzić, czy nie jest on uszkodzony. Produkt może być używany tylko wtedy, gdy jest nieuszkodzony.

6.3. Działanie

Sprawdź przed użyciem produktu,

- właściwy stan.
- mocowania.

7. Rozwiązywanie problemów

Jeśli podczas pracy urządzenia wystąpią następujące usterki, należy sprawdzić ich przyczyny, korzystając z poniższej tabeli. Jeśli usterki nie można usunąć za pomocą wymienionych środków, należy wyłączyć produkt z eksploatacji.

Błąd	Możliwa przyczyna	Rozwiązanie
Produkt chwieje się lub wibruje	- Produkt stoi na nierównych powierzchniach	- Umieść produkt na równej powierzchni
	- Śruby mocujące poluzowały się	- Dokręcić śruby mocujące
	- Produkt jest przeciążony	- Zgodność z limitami obciążenia
Arkusze o podwójnych ściankach wyginają się z powodu	- Nadmierne obciążenie dachu (np. śnieg)	- Usunąć obciążenie dachu

Jeśli wystąpi inny problem z produktem, prosimy o kontakt.

8. Konserwacja i pielęgnacja

8.1. Instrukcje bezpieczeństwa

Ryzyko obrażeń
Nieprawidłowa obsługa podczas pracy może prowadzić do obrażeń



- Powierzchnie należy czyścić wilgotną szmatką i łagodnym detergentem. Do czyszczenia nie należy używać agresywnych środków czyszczących ani myjek wysokociśnieniowych.
- Spłucz dach wodą lub użyj łagodnego roztworu mydła. Nie używaj gąbek ani agresywnych środków czyszczących.
- Uszkodzone lub zardzewiałe części należy niezwłocznie wymienić zgodnie z niniejszą instrukcją montażu.
- Należy również przestrzegać instrukcji producenta detergentu.

9. Demontaż

9.1. Instrukcje bezpieczeństwa

Ryzyko obrażeń
Niewłaściwe obchodzenie się z urządzeniem podczas demontażu może prowadzić do obrażeń.



- Produkt ma duże wymiary, do demontażu wymagane są co najmniej 3 osoby.
- Przed demontażem należy zabezpieczyć produkt przed upadkiem.

Demontaż produktu należy przeprowadzić w kolejności odwrotnej do montażu. (**patrz rozdział Montaż**)

10. Usuwanie odpadów



- Produkt i wszystkie jego komponenty należy utylizować zgodnie z lokalnymi i krajowymi przepisami, aby zapobiec szkodom dla środowiska.
- Nasze opakowania są wykonane z materiałów przyjaznych dla środowiska. Mogą one zostać poddane recyklingowi i w ten sposób służyć jako cenne surowce. Materiały opakowaniowe (karton, zabrudzone opakowania itp.) należy utylizować oddzielnie i profesjonalnie, zgodnie z obowiązującymi przepisami krajowymi.
- W razie wątpliwości dotyczących utylizacji należy skontaktować się z producentem.
- Informacje na temat prawidłowej utylizacji można również uzyskać w lokalnych centrach utylizacji odpadów

Home Deluxe GmbH
Schanzeweg 2
32312 Lübbecke
Niemcy
Tel: +49 (0)5743 6181-0
www.home-deluxe-gmbh.de

BDA-089-01_SOLIS 495 x 303
2023/04